Schauglasarmatur
PN 16 - PN 40 Rohranbau
Zum Aufschweißen auf Rohrleitungen

Typ 391

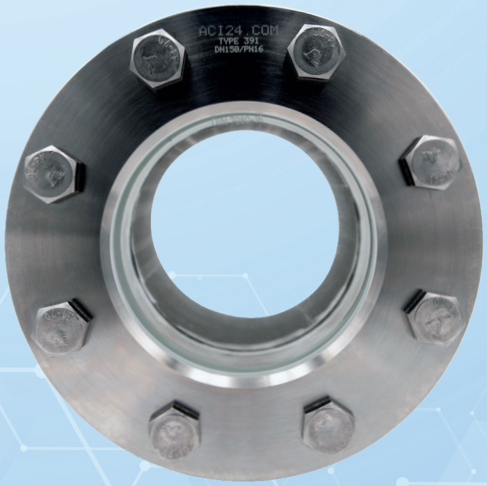

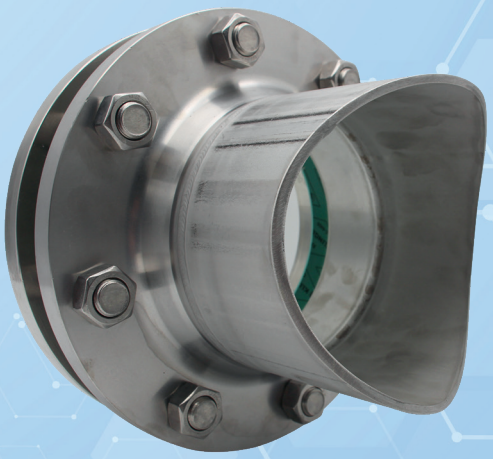

VERWENDUNG:
Runde Schauglasarmaturen dienen der Beobachtung und Beleuchtung des Inneren von Rohrleitungen. Schauglasarmaturen vom Typ 391 sind runde Flanschfassungen nach DIN EN 1092-1 mit Rohranbau zum Anschweißen auf Rohrleitungen.

EINBAUHINWEIS:
Nach dem Anschweißen des Grundflansches ist zu prüfen, ob sich die Dichtflächen verzogen haben! Gegebenenfalls muss nachbearbeitet werden! Beachten Sie auch die angegebenen Drehmomente für die Verschraubung gemäß Betriebs- und Wartungsanleitung.

Mit Rohranbau zum Aufschweißen auf die medienführende Rohrleitung

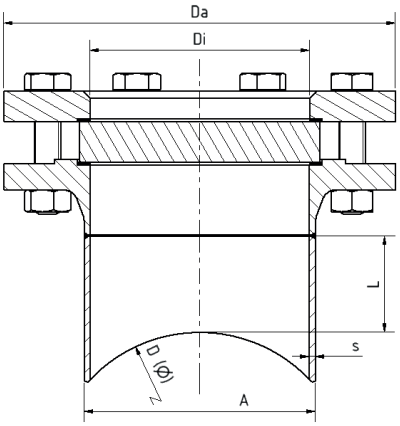

D = Nennweite der medienführenden Rohrleitung

Betriebsbedingungen:		
Temperatur: (abhängig von Glas und Dichtung)	bis **280 °C** mit Borosilikatglas nach DIN 7080 oder ähnlich	
Druck:	≤ 16 bis 40	bar(g)
Tieftemperatureinsatz sowie höhere Temperaturen / Drücke auf Anfrage		

Werkstoffe:	
Flansch:	1.4571; 1.4404; 1.4539; 1.4435; 1.4541; 1.4301/7; 1.4876; 1.4828; 2.4602; 2.4610
Glas:	Borosilikatglas nach DIN 7080 oder ähnlich
Dichtung: [1]	PTFE; FKM; NBR; C4400; Silikon; EPDM; Graphit
Schrauben:	A4-70 / A2-70
Sondermaterialien auf Anfrage [1] siehe INFO Dichtungen	

DN	100	125	150	200	300	350
Da (PN16) [mm]	220	250	285	340 [2]	460 [3]	520 [3]
Gew. (PN16) [kg] [4]	10,5	14,5	18,6	28,2	55,7	78
Da (PN25/40) [mm]	235	270	300	375		
Gew. (PN25/40) [kg] [5]	14,8	21,1	27,5	52,6		
Di [mm]	107	132	160	207	310	340
L [mm] (Standard)	70	70	70	70	70	70
s [mm]	3,6	4	4,5	6,3	7,1	8
A [mm]	114,3	139,7	168,3	219,1	232,9	355,6

[2] PS max. 10 bar(g); [3] PS max. 6 bar(g)
[4] ggf. kleiner, je nach Größe von D und L
[5] für PN 40, ggf. kleiner für PN 25 und je nach Größe von D und L

Schauglasarmatur PN 16 - PN 40 Rohranbau

Zum Aufschweißen auf Rohrleitungen

Typ 391

PRODUKTCODE:

Gruppe	TYP	DN	D (Ø)	PN	Flansch*	Glas	Dichtung	Variante
11	391	1: 100 2: 125 3: 150 4: 200 5: 250 5: 300 7: 350 9: Sonder	1: 125 2: 150 3: 200 4: 250 5: 300 6: 350 7: 400 8: 450 9: 500 10: 600 ... 14: 1000 15: Sonder	1: 16 2: 25 3: 40 5: Sonder	**2: 1.4571** 3: 1.4404 6: Sonder	**1: Borosilikatglas (Boro) nach DIN 7080 oder ähnlich** 6: Boro mit PTFE Wischer	1: PTFE 2: FKM 3: NBR **4: C4400** 5: Silikon 6: EPDM 7: Graphit 8: Sonder	Von ACI bei Bedarf vergeben

INFO: Sofern nicht anders angegeben wird der hervorgehobene Werksstandard geliefert.
*Grundflansch nach Produktcode, Deckflansch nach Angebot / Auftragsbestätigung.

SONDERAUSFÜHRUNGEN/OPTIONEN:

a) Hoch-/ Tieftemperaturausführung auf Anfrage
b) Vakuumvariante (ähnlich Typ 390V)
c) Wischer SGW
d) LED Lampe, für Ex- und Nicht-Ex Bereiche
e) FEP-Schutzscheibe (für hohe pH-Werte)
f) Glimmerscheiben bis 320°C mit Borosilikatglas nach DIN 7080 oder ähnlich

BEISPIEL:

11-391-1-8-1-2-1-4-0 entspricht:
ACI Typ 391
DN 100 Schauglas
DN 500 Medienführende Leitung
PN 16
Grundflansch mit Rohranbau aus 1.4571
Deckflansch aus 1.4571
Borosilikatglas nach DIN 7080 oder ähnlich
Dichtung C4400
Standardausführung
- weitere Ausführungen optional

ACHTUNG!

Es gelten die Druck-Temperatur-Grenzen gemäß DIN EN 1092-1!

Hierfür steht Ihnen unser gleichnamiges Tool auf unserer Webseite zur Verfügung.
(www.ACI24.com, in der Kategorie Service, im Unterpunkt Tools)

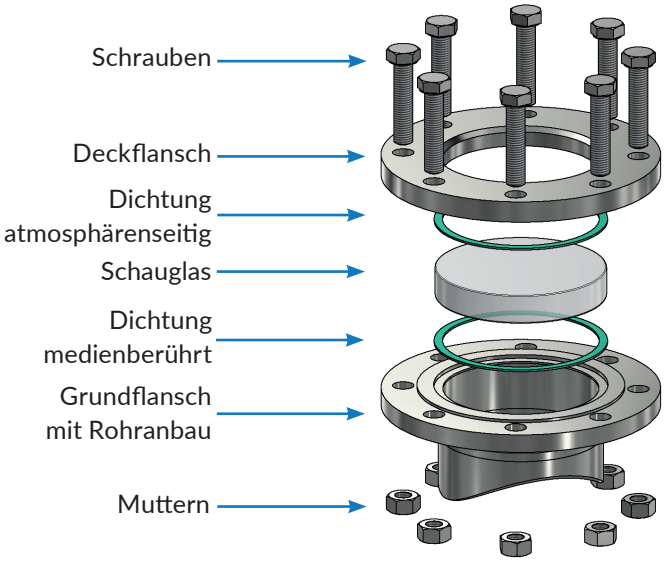

EMPFEHLUNG:

Für aggressive Medien oder Dampf sollten Glimmerscheiben zum Schutz der Gläser verwendet werden.

ACI Industriearmaturen GmbH · Königskamp 19 · 52428 Jülich
info@aci24.com
+49 (0) 2461 91634 00
+49 (0) 2461 91634 44
www.aci24.com

20220629
Technische Änderungen und Fehler vorbehalten!